Linde Material Handling

Elektro-Schubmaststapler

R 14 – R 25 HD | W | N

Tragfähigkeit 1,4 – 2,5 t | Baureihe 1120

Robustes High Performance Fahrzeug mit umfangreichen Sicherheitsoptionen

- → Effizientes Lasthandling in verschiedensten Einsatzgebieten dank vielfältiger Modellauswahl und umfangreichem Ausrüstungsangebot
- → Sichere Handhabung von Lasten in der Höhe durch sichtoptimierte Masten, automatische Feststellbremse, Linde Curve Assist und Lastradbremse als Standardausstattung
- → Durchdachtes Ergonomiekonzept für intuitive und ermüdungsfreie Bedienung
- → Wartungsintervalle von 1000 Betriebsstunden mit einfachem Zugang und wartungsfreien Elektromotoren für herausragende Verfügbarkeit

TECHNISCHE DATEN (gemäß VDI 2198)

Kennzeichen	1.1	Hersteller (Kurzbezeichnung)		LINDE MH	LINDE MH	LINDE MH	LINDE MH
	1.2	**Typzeichen des Herstellers**		**R14 N**	**R16 N**	**R20 N**	**R14**
	1.2a	Baureihe		1120-00	1120-00	1120-00	1120-00
	1.3	Antrieb		Batterie	Batterie	Batterie	Batterie
	1.4	Bedienung		Sitz	Sitz	Sitz	Sitz
	1.5	Nenntragfähigkeit/Last	Q (t)	1.4	1.6	2.0	1.4
	1.6	Lastschwerpunktabstand	c (mm)	600/500	600/500	600/500	600/500
	1.8	Lastabstand	x (mm)	388	383	275	386
	1.9	Radstand	y (mm)	1453	1453	1525	1381
Gewichte	2.1	Eigengewicht	kg	3265	3180	4070	3305
	2.3	Achslast ohne Last vorne/hinten	kg	2032/1233	1987/1193	2266/1804	2090/1215
	2.4	Achslast Gabel vor mit Last vorn/hinten	kg	763/3902	639/4141	689/5381	756/3949
	2.5	Achslast Gabel zurück mit Last vorn/hinten	kg	1827/2838	1748/3032	1840/4230	1873/2832
Räder/Fahrwerk	3.1	Bereifung (Vollgummi, SE, Luft, Polyurethan)		Polyurethan	Polyurethan	Polyurethan	Polyurethan
	3.2	Reifengröße vorn		Ø 360 x 130	Ø 360 × 130	Ø 360 × 140	Ø 360 × 130
	3.3	Reifengröße hinten		Ø 285 x 100	Ø 285 × 100	Ø 350 × 100	Ø 285 × 100
	3.5	Räder, Anzahl vorne/hinten (x = angetrieben)		1x/2	1x/2	1x/2	1x/2
	3.7	Spurweite hinten	b11 (mm)	1037	1037	1037	1167
Grundabmessungen	4.1	Neigung Hubgerüst/Gabelträger vor/zurück	a/b (°)	2.0/4.0	2.0/4.0	2.0/4.0	2.0/4.0
	4.2	Höhe Hubgerüst eingefahren	h1 (mm)	2860	2460	3585	2860
	4.3	Freihub	h2 (mm)	2198	1798	2923	2198
	4.4	Hub	h3 (mm)	6995	5795	9170	6995
	4.5	Höhe Hubgerüst ausgefahren	h4 (mm)	7473	6273	9738	7473
	4.7	Höhe Schutzdach (Kabine)	h6 (mm)	2110 [2]	2110 [2]	2110 [2]	2110 [2]
	4.8	Sitzhöhe bezogen auf SIP/Standhöhe	h7 (mm)	910 - 1040	910 - 1040	910 - 1040	910 - 1040
	4.10	Höhe Radarme	h8 (mm)	307.5	307.5	372.5	307.5
	4.19	Gesamtlänge	l1 (mm)	2436	2441	2621	2366
	4.20	Länge einschließlich Gabelrücken	l2 (mm)	1286	1291	1471	1216
	4.21	Gesamtbreite	b1/b2 (mm)	1140	1140	1140	1270
	4.22	Gabelzinkenmaße DIN ISO 2331	s/e/l (mm)	40 × 80 × 1150	45 × 100 × 1150	45 × 100 × 1150	40 × 80 × 1150
	4.23	Gabelträger nach ISO 2328, Klasse/Typ A, B		2A	2A	2A	2A
	4.24	Gabelträgerbreite	b3 (mm)	770	770	680	770
	4.25	Gabelaußenabstand	b5 (mm)	296/525	316/545	316/621	296/690
	4.26	Breite zwischen Radarmen/Ladeflächen	b4 (mm)	790	790	790	920
	4.28	Vorschub	l4 (mm)	520	510	434	518
	4.31	Bodenfreiheit mit Last unter Hubgerüst	m1 (mm)	75	75	75	75
	4.32	Bodenfreiheit Mitte Radstand	m2 (mm)	70	70	70	70
	4.34.1	Arbeitsgangbreite bei Palette 1000 × 1200 quer	Ast (mm)	2748	2751	2901	2670
	4.34.2	Arbeitsgangbreite bei Palette 800 × 1200 quer	Ast (mm)	2796	2800	2968	2749
	4.35	Wenderadius	Wa (mm)	1691	1691	1760	1642
	4.37	Länge über die Radarme	l7 (mm)	1819	1819	1924	1747
Leistungsdaten	5.1	Fahrgeschwindigkeit mit/ohne Last	km/h	14/14 [6) 7)]	14/14 [6) 7)]	14/14 [6) 7)]	14/14 [6) 7)]
	5.2	Hubgeschwindigkeit mit/ohne Last	m/s	0.53/0.7	0.51/0.7	0.43/0.52	0.53/0.7
	5.3	Senkgeschwindigkeit mit/ohne Last	m/s	0.53/0.47	0.47/0.47	0.55/0.44	0.53/0.47
	5.4	Schubgeschwindigkeit mit/ohne Last	m/s	0.2	0.2	0.2	0.2
	5.8	Max. Steigfähigkeit mit/ohne Last	%	10.0/10.0	10.0/10.0	10.0/10.0	10.0/10.0
	5.9	Beschleunigungszeit mit/ohne Last	s	4.7/4.6	4.8/4.6	5.1/4.7	4.7/4.6
	5.10	Betriebsbremse		hydr./mech.	hydr./mech.	hydr./mech.	hydr./mech.
Antrieb/Motor	6.1	Fahrmotor, Leistung S2 60 min	kW	6.5	6.5	6.5	6.5
	6.2	Hubmotor, Leistung bei S3 15 %	kW	14	14	14	14
	6.3	Batterie nach DIN 43531/35/36 A, B, C, nein		43 531 B	43 531 B	43 531 B	43 531 C/[Li-ION]
	6.4	Batteriespannung/Nennkapazität (5 h)	(V)/(Ah) o. kWh	48/420/465 [1)]	48/420/465 [1)]	48/700/775 [1)]	48/420/465 [48/201] [1) 8)]
	6.4.a	Energieinhalt Batterie	kWh	-	-	-	[9.8] [8)]
	6.5	Batteriegewicht (±5 %)	kg	746	746	1119	750
	6.6	Energieverbrauch nach VDI-Zyklus	kWh/h	3.5	3.7	5.1	3.5
	6.7	Umschlagleistung gemäß VDI 2198	t/h	62.0	72.0	80.0	62.0
	6.8	Energieverbrauch bei Umschlagleistung gemäß VDI 2198	t/kWh	16	18	19	16
Sonstiges	10.1	Arbeitsdruck für Anbaugeräte	bar	200	200	200	200
	10.2	Ölstrom für Anbaugeräte	l/min	10	10	10	10
	10.7	Schalldruckpegel LpAZ (Fahrerplatz)	dB(A)	63	63	64	63

1) Alternative Batterien beeinflussen die Gesamtlänge l1, die Arbeitsgangbreite, sowie das Eigengewicht
2) Mit Wetterschutzkabine +95 mm
3) Inkl. (mind.) 200 mm Sicherheitsabstand
4) Einige Fahrzeugspezifikationen erfordern eine Rückzugsbegrenzung
Bitte die Informationen in der Linde World Masttabelle beachten
5) Achtung, mit Kabine ist der Wenderadius (Wa) aufgrund der notwendigen Schutzvorrichtung größer
6) Vorwärts, rückwärts
7) Abhänging von den Fahrdynamikeinstellungen
8) Zahlen in [ ] mit Li-IONEN-Batterie, siehe Zeile 6.4

TECHNISCHE DATEN (gemäß VDI 2198)

Kennzeichen	1.1	Hersteller (Kurzbezeichnung)		LINDE MH	LINDE MH	LINDE MH	LINDE MH
	1.2	**Typzeichen des Herstellers**		**R14 HD**	**R16**	**R16 HD**	**R20**
	1.2a	Baureihe		1120-00	1120-00	1120-00	1120-00
	1.3	Antrieb		Batterie	Batterie	Batterie	Batterie
	1.4	Bedienung		Sitz	Sitz	Sitz	Sitz
	1.5	Nenntragfähigkeit/Last	Q (t)	1.4	1.6	1.6	2.0
	1.6	Lastschwerpunktabstand	c (mm)	600/500	600/500	600/500	600/500
	1.8	Lastabstand	x (mm)	275	381	347	347
	1.9	Radstand	y (mm)	1381	1453	1453	1525
Gewichte	2.1	Eigengewicht	kg	3735 [1]	3870	3955 [1]	4380 [1]
	2.3	Achslast ohne Last vorne/hinten	kg	2090/1645	2366/1504	2330/1625	2540/1840
	2.4	Achslast Gabel vor mit Last vorn/hinten	kg	810/4,325	884/4586	815/4740	695/5685
	2.5	Achslast Gabel zurück mit Last vorn/hinten	kg	1761/3374	2125/3345	2051/3504	2208/4172
Räder/Fahrwerk	3.1	Bereifung (Vollgummi, SE, Luft, Polyurethan)		Polyurethan	Polyurethan	Polyurethan	Polyurethan
	3.2	Reifengröße vorn		Ø 360 × 130	Ø 360 × 130	Ø 360 × 130	Ø 360 × 140
	3.3	Reifengröße hinten		Ø 285 × 100	Ø 285 × 100	Ø 285 × 100	Ø 350 × 100
	3.5	Räder, Anzahl vorne/hinten (x = angetrieben)		1x/2	1x/2	1x/2	1x/2
	3.7	Spurweite hinten	b11 (mm)	1167	1167	1167	1167
Grundabmessungen	4.1	Neigung Hubgerüst/Gabelträger vor/zurück	a/b (°)	2.0/4.0	2.0/4.0	2.0/4.0	2.0/4.0
	4.2	Höhe Hubgerüst eingefahren	h1 (mm)	3180	3685	3430	3655
	4.3	Freihub	h2 (mm)	2051	3023	2301	2776
	4.4	Hub	h3 (mm)	7555	9470	8255	8955
	4.5	Höhe Hubgerüst ausgefahren	h4 (mm)	8301	9948	3001	9701
	4.7	Höhe Schutzdach (Kabine)	h6 (mm)	2110 [2]	2110 [2]	2110 [2]	2110 [2]
	4.8	Sitzhöhe bezogen auf SIP/Standhöhe	h7 (mm)	910 - 1040	910 - 1040	910 - 1040	910 - 1040
	4.10	Höhe Radarme	h8 (mm)	307.5	307.5	307.5	372.5
	4.19	Gesamtlänge	l1 (mm)	2475 [1]	2443	2475 [1]	2547 [1]
	4.20	Länge einschließlich Gabelrücken	l2 (mm)	1325	1293	1325	1397
	4.21	Gesamtbreite	b1/b2 (mm)	1270	1270	1270	1270
	4.22	Gabelzinkenmaße DIN ISO 2331	s/e/l (mm)	45 × 100 × 1150	45 × 100 × 1150	45 × 100 × 1150	45 × 100 × 1150
	4.23	Gabelträger nach ISO 2328, Klasse/Typ A, B		2A	2A	2A	2A
	4.24	Gabelträgerbreite	b3 (mm)	830	770	830	830
	4.25	Gabelaußenabstand	b5 (mm)	316/710	316/710	316/710	316/710
	4.26	Breite zwischen Radarmen/Ladeflächen	b4 (mm)	920	920	920	920
	4.28	Vorschub	l4 (mm)	465	508	537	567
	4.31	Bodenfreiheit mit Last unter Hubgerüst	m1 (mm)	75	75	75	75
	4.32	Bodenfreiheit Mitte Radstand	m2 (mm)	70	70	70	70
	4.34.1	Arbeitsgangbreite bei Palette 1000 × 1200 quer	Ast (mm)	2781 [1] [3] [4]	2772	2797 [1] [3] [4]	2865 [1] [3] [4]
	4.34.2	Arbeitsgangbreite bei Palette 800 × 1200 quer	Ast (mm)	2848 [1] [3] [4]	2821	2852 [1] [3] [4]	2920 [1] [3] [4]
	4.35	Wenderadius	Wa (mm)	1640 [5]	1710	1710 [5]	1778 [5]
	4.37	Länge über die Radarme	l7 (mm)	1737	1820	1817	1922
Leistungsdaten	5.1	Fahrgeschwindigkeit mit/ohne Last	km/h	14/14 [6] [7]	14/14 [6] [7]	14/14 [6] [7]	14/14 [6] [7]
	5.2	Hubgeschwindigkeit mit/ohne Last	m/s	0.55/0.66	0.51/0.7	0.52/0.66	0.46/0.66
	5.3	Senkgeschwindigkeit mit/ohne Last	m/s	0.55/0.44	0.47/0.47	0.55/0.44	0.55/0.44
	5.4	Schubgeschwindigkeit mit/ohne Last	m/s	0.2	0.2	0.2	0.2
	5.8	Max. Steigfähigkeit mit/ohne Last	%	10.0/10.0	10.0/10.0	10.0/10.0	10.0/10.0
	5.9	Beschleunigungszeit mit/ohne Last	s	4.8/4.7	4.8/4.7	4.9/4.7	5.1/4.7
	5.10	Betriebsbremse		hydr./mech.	hydr./mech.	hydr./mech.	hydr./mech.
Antrieb/Motor	6.1	Fahrmotor, Leistung S2 60 min	kW	6.5	6.5	6.5	6.5
	6.2	Hubmotor, Leistung bei S3 15 %	kW	14	14	14	14
	6.3	Batterie nach DIN 43531/35/36 A, B, C, nein		43 531 C/[Li-ION]	43 531 C/[Li-ION]	43 531 C/[Li-ION]	43 531 C/[Li-ION]
	6.4	Batteriespannung/Nennkapazität (5 h)	(V)/(Ah) o. kWh	48/560/620 [48/804] [1] [8]	48/560/620 [48/804] [1] [8]	48/560/620 [48/804] [1] [8]	48/700/775 [48/804] [1] [8]
	6.4.a	Energieinhalt Batterie	kWh	[39.2] [8]	[39.2] [8]	[39.2] [8]	[39.2] [8]
	6.5	Batteriegewicht (±5 %)	kg	939	939	939	1119
	6.6	Energieverbrauch nach VDI-Zyklus	kWh/h	3.7	3.7	3.9	4.3
	6.7	Umschlagleistung gemäß VDI 2198	t/h	60.0	60.0	68.0	82.0
	6.8	Energieverbrauch bei Umschlagleistung gemäß VDI 2198	t/kWh	16	16	17	20
Sonstiges	10.1	Arbeitsdruck für Anbaugeräte	bar	200	200	200	200
	10.2	Ölstrom für Anbaugeräte	l/min	10	10	10	10
	10.7	Schalldruckpegel LpAZ (Fahrerplatz)	dB(A)	63	63	63	64

1) Alternative Batterien beeinflussen die Gesamtlänge l1, die Arbeitsgangbreite, sowie das Eigengewicht
2) Mit Wetterschutzkabine +95 mm
3) Inkl. (mind.) 200 mm Sicherheitsabstand
4) Einige Fahrzeugspezifikationen erfordern eine Rückzugsbegrenzung
Bitte die Informationen in der Linde World Masttabelle beachten
5) Achtung, mit Kabine ist der Wenderadius (Wa) aufgrund der notwendigen Schutzvorrichtung größer
6) Vorwärts, rückwärts
7) Abhänging von den Fahrdynamikeinstellungen
8) Zahlen in [ ] mit Li-IONEN-Batterie, siehe Zeile 6.4

TECHNISCHE DATEN (gemäß VDI 2198)

Kennzeichen	1.1	Hersteller (Kurzbezeichnung)		LINDE MH	LINDE MH	LINDE MH	LINDE MH
	1.2	**Typzeichen des Herstellers**		**R20 HD**	**R25**	**R20 W-1470**	**R20 W-1670**
	1.2a	Baureihe		1120-00	1120-00	1120-00	1120-00
	1.3	Antrieb		Batterie	Batterie	Batterie	Batterie
	1.4	Bedienung		Sitz	Sitz	Sitz	Sitz
	1.5	Nenntragfähigkeit/Last	Q (t)	2.0	2.5	2.0	2.0
	1.6	Lastschwerpunktabstand	c (mm)	600/500	600/500	600/500	600/500
	1.8	Lastabstand	x (mm)	419	419	347	347
	1.9	Radstand	y (mm)	1669	1669	1525	1525
Gewichte	2.1	Eigengewicht	kg	5135 [1]	5135 [1]	4465 [1]	4515 [1]
	2.3	Achslast ohne Last vorne/hinten	kg	2945/2190	2945/2190	2600/1865	2640/1875
	2.4	Achslast Gabel vor mit Last vorn/hinten	kg	1020/6115	765/6,870	755/5710	795/5720
	2.5	Achslast Gabel zurück mit Last vorn/hinten	kg	2728/4407	2674/4961	2268/4197	2308/4207
Räder/Fahrwerk	3.1	Bereifung (Vollgummi, SE, Luft, Polyurethan)		Polyurethan	Polyurethan	Polyurethan	Polyurethan
	3.2	Reifengröße vorn		Ø 360 × 140	Ø 360 × 140	Ø 360 × 140	Ø 360 × 140
	3.3	Reifengröße hinten		Ø 350 × 100	Ø 350 × 100	Ø 350 × 100	Ø 350 × 100
	3.5	Räder, Anzahl vorne/hinten (x = angetrieben)		1x/2	1x/2	1x/2	1x/2
	3.7	Spurweite hinten	b11 (mm)	1167	1167	1367	1567
Grundabmessungen	4.1	Neigung Hubgerüst/Gabelträger vor/zurück	a/b (°)	2.0/4.0	2.0/4.0	2.0/4.0	2.0/4.0
	4.2	Höhe Hubgerüst eingefahren	h1 (mm)	4930	3530	3655	3655
	4.3	Freihub	h2 (mm)	3800	2401	2776	2776
	4.4	Hub	h3 (mm)	11455	8555	8955	8955
	4.5	Höhe Hubgerüst ausgefahren	h4 (mm)	12201	9311	9701	9701
	4.7	Höhe Schutzdach (Kabine)	h6 (mm)	2110 [2]	2110 [2]	2110 [2]	2110 [2]
	4.8	Sitzhöhe bezogen auf SIP/Standhöhe	h7 (mm)	910 - 1040	910 - 1040	910 - 1040	910 - 1040
	4.10	Höhe Radarme	h8 (mm)	372.5	372.5	372.5	372.5
	4.19	Gesamtlänge	l1 (mm)	2619 [1]	2619 [1]	2547 [1]	2547 [1]
	4.20	Länge einschließlich Gabelrücken	l2 (mm)	1469	1469	1397	1397
	4.21	Gesamtbreite	b1/b2 (mm)	1270	1270	1470	1670
	4.22	Gabelzinkenmaße DIN ISO 2331	s/e/l (mm)	45 × 100 × 1150	45 × 100 × 1150	45 × 100 × 1150	45 × 100 × 1150
	4.23	Gabelträger nach ISO 2328, Klasse/Typ A, B		2A	2A	2A	2A
	4.24	Gabelträgerbreite	b3 (mm)	830	830	830	830
	4.25	Gabelaußenabstand	b5 (mm)	316/710	316/710	316/710	316/710
	4.26	Breite zwischen Radarmen/Ladeflächen	b4 (mm)	920	920	1120	1320
	4.28	Vorschub	l4 (mm)	639	639	567	567
	4.31	Bodenfreiheit mit Last unter Hubgerüst	m1 (mm)	75	75	75	75
	4.32	Bodenfreiheit Mitte Radstand	m2 (mm)	65	65	70	70
	4.34.1	Arbeitsgangbreite bei Palette 1000 × 1200 quer	Ast (mm)	2950 [1] [3] [4]	2950 [1] [3] [4]	2897 [1] [3] [4]	2937 [1] [3] [4]
	4.34.2	Arbeitsgangbreite bei Palette 800 × 1200 quer	Ast (mm)	2992 [1] [3] [4]	2992 [1] [3] [4]	2952 [1] [3] [4]	2992 [1] [3] [4]
	4.35	Wenderadius	Wa (mm)	1915 [5]	1915 [5]	1810 [5]	1850 [5]
	4.37	Länge über die Radarme	l7 (mm)	2066	2066	1922	1922
Leistungsdaten	5.1	Fahrgeschwindigkeit mit/ohne Last	km/h	14/14 [6] [7]	14/14 [6] [7]	14/ 14 [6] [7]	14/14 [6] [7]
	5.2	Hubgeschwindigkeit mit/ohne Last	m/s	0.46/0.66	0.39/0.66	0.46/ 0.66	0.46/0.66
	5.3	Senkgeschwindigkeit mit/ohne Last	m/s	0.55/0.44	0.55/0.44	0.55/0.44	0.55/0.44
	5.4	Schubgeschwindigkeit mit/ohne Last	m/s	0.2	0.2	0.2	0.2
	5.8	Max. Steigfähigkeit mit/ohne Last	%	10.0/10.0	10.0/ 10.0	10.0/10.0	10.0/10.0
	5.9	Beschleunigungszeit mit/ohne Last	s	5.3/4.8	5.4/4.8	5.2/4.7	5.2/4.7
	5.10	Betriebsbremse		hydr./mech.	hydr./mech.	hydr./mech.	hydr./mech.
Antrieb/Motor	6.1	Fahrmotor, Leistung S2 60 min	kW	6.5	6.5	6.5	6.5
	6.2	Hubmotor, Leistung bei S3 15 %	kW	14	14	14	14
	6.3	Batterie nach DIN 43531/35/36 A, B, C, nein		43 531 C/[Li-ION]	43 531 C/[Li-ION]	43 531 C/[Li-ION]	43 531 C/[Li-ION]
	6.4	Batteriespannung/Nennkapazität (5 h)	(V)/(Ah) o. kWh	48/840/930 [48/804] [1] [8]	48/840/930 [48/804] [1] [8]	48/700/775 [48/804] [1] [8]	48/700/775 [48/804] [1] [8]
	6.4.a	Energieinhalt Batterie	kWh	[39.2] [8]	[39.2] [8]	[39.2] [8]	[39.2] [8]
	6.5	Batteriegewicht (±5 %)	kg	1306 [1119] [8]	1306 [1119] [8]	1119	1119
	6.6	Energieverbrauch nach VDI-Zyklus	kWh/h	4.6	-	4.3	4.3
	6.7	Umschlagleistung gemäß VDI 2198	t/h	80.0	-	82.0	82.0
	6.8	Energieverbrauch bei Umschlagleistung gemäß VDI 2198	t/kWh	19	-	20	20
Sonstiges	10.1	Arbeitsdruck für Anbaugeräte	bar	200	200	200	200
	10.2	Ölstrom für Anbaugeräte	l/min	10	10	10	10
	10.7	Schalldruckpegel LpAZ (Fahrerplatz)	dB(A)	64	64	64	64

1) Alternative Batterien beeinflussen die Gesamtlänge l1, die Arbeitsgangbreite, sowie das Eigengewicht
2) Mit Wetterschutzkabine +95 mm
3) Inkl. (mind.) 200 mm Sicherheitsabstand
4) Einige Fahrzeugspezifikationen erfordern eine Rückzugsbegrenzung
Bitte die Informationen in der Linde World Masttabelle beachten
5) Achtung, mit Kabine ist der Wenderadius (Wa) aufgrund der notwendigen Schutzvorrichtung größer
6) Vorwärts, rückwärts
7) Abhänging von den Fahrdynamikeinstellungen
8) Zahlen in [ ] mit Li-IONEN-Batterie, siehe Zeile 6.4

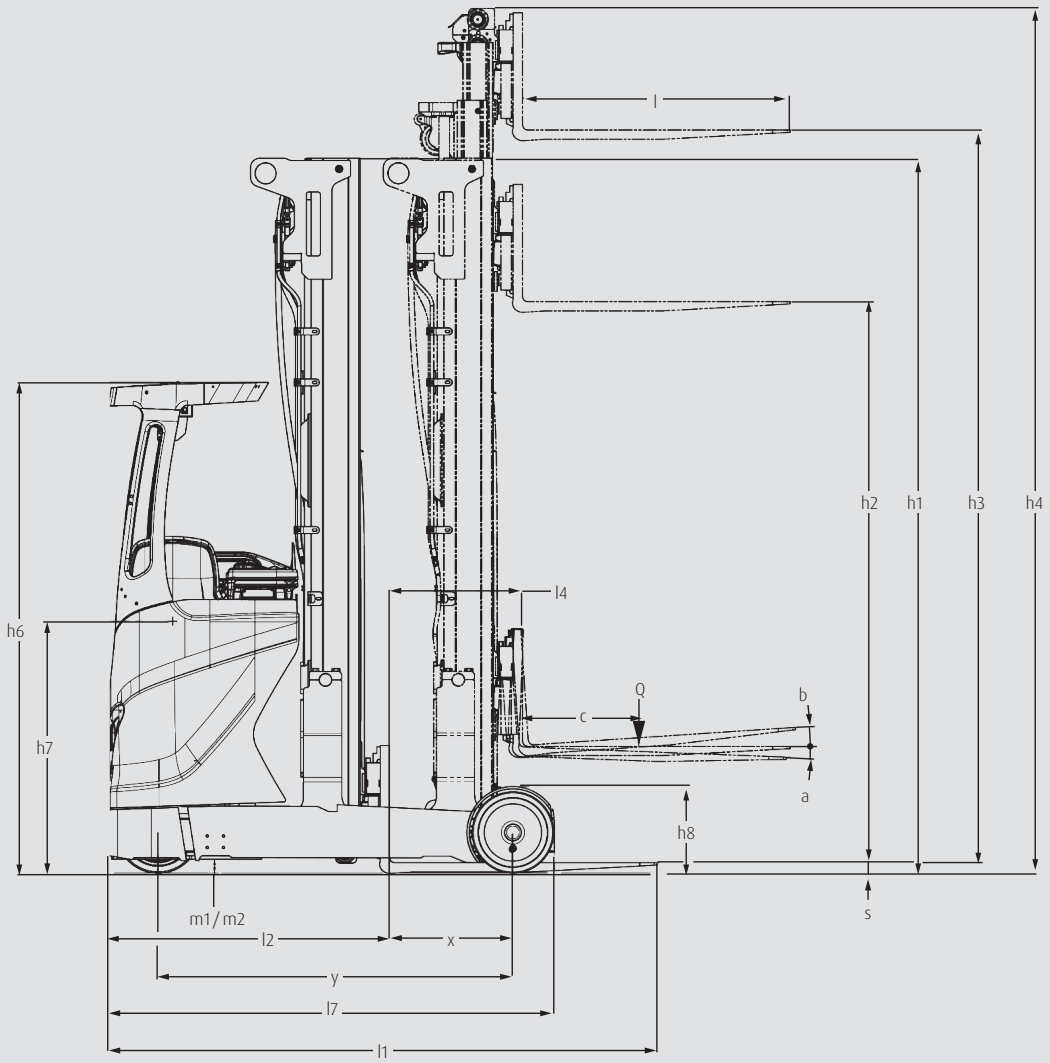
l
h2
h1
h3
h4
l4
h6
h7
Q
b
c
a
h8
s
m1/m2
l2
x
y
l7
l1

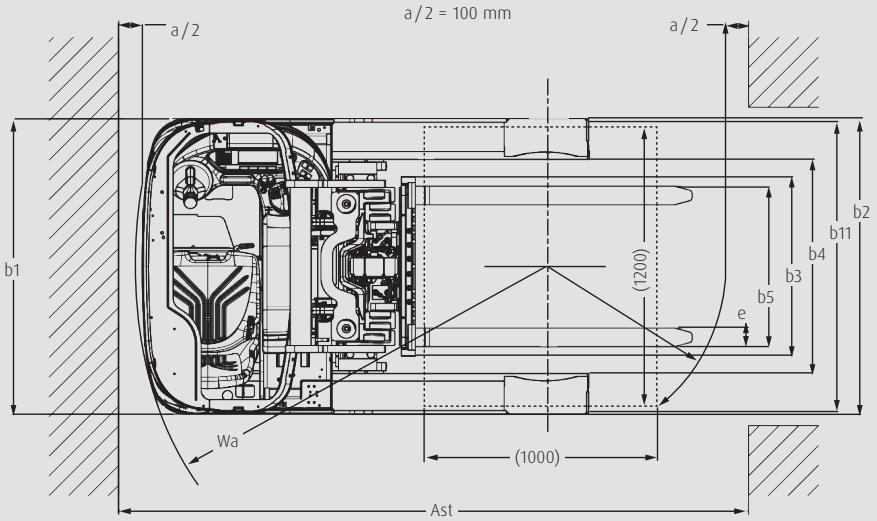
a/2 = 100 mm
a/2
a/2
b1
b2
b11
b4
b3
b5
e
(1200)
Wa
(1000)
Ast

MASTTABELLE

TRIPLEX-HUBGERÜST (in mm)

Baureihe	1505										
Hub	**h3: 4670**	**h3: 5795**	**h3: 6995**	**h3: 7295**	**h3: 7595**	**h3: 7970**	**h3: 8270**	**h3: 8570**	**h3: 9470**	**h3: 10520**	**h3: 10970**
Abmessungen Hub	h1: 2085 h2: 1423 h3: 4670 h4: 5148	h1: 2460 h2: 1798 h3: 5795 h4: 6273	h1: 2860 h2: 2198 h3: 6995 h4: 7473	h1: 2960 h2: 2298 h3: 7295 h4: 7773	h1: 3060 h2: 2398 h3: 7595 h4: 8073	h1: 3185 h2: 2523 h3: 7970 h4: 8448	h1: 3285 h2: 2623 h3: 8270 h4: 8748	h1: 3385 h2: 2723 h3: 8570 h4: 9048	h1: 3685 h2: 3023 h3: 9470 h4: 9948	h1: 4035 h2: 3373 h3: 10520 h4: 10998	h1: 4185 h2: 3523 h3: 10970 h4: 11448
Modell											
R14 / R16	○	○	○	○	○	○	○	○	○	–/○	–/○
R14 N / R16 N	○	○	○	○	○	○	○	○	tbd	– /–	– /–

Baureihe	1505								
Hub	**h3: 6320**	**h3: 6995**	**h3: 7595**	**h3: 8270**	**h3: 9020**	**h3: 9170**	**h3: 9620**	**h3: 9920**	**h3: 10070**
Abmessungen Hub	h1: 2635 h2: 1973 h3: 6320 h4: 6798	h1: 2860 h2: 2198 h3: 6995 h4: 7473	h1: 3060 h2: 2398 h3: 7595 h4: 8073	h1: 3285 h2: 2623 h3: 8270 h4: 8748	h1: 3535 h2: 2873 h3: 9020 h4: 9498	h1: 3585 h2: 2923 h3: 9170 h4: 9648	h1: 3735 h2: 3073 h3: 9620 h4: 10098	h1: 3835 h2: 3173 h3: 9920 h4: 10398	h1: 3885 h2: 3223 h3: 10070 h4: 10548
Modell									
R20 N	○	○	○	○	○	○	○	○	○

Baureihe	1506										
Hub	**h3: 4355**	**h3: 4755**	**h3: 5255**	**h3: 5755**	**h3: 6255**	**h3: 6755**	**h3: 7255**	**h3: 7755**	**h3: 8255**	**h3: 8755**	**h3: 9255**
Abmessungen Hub	h1: 2065 h2: 1449 h3: 4355 h4: 4910	h1: 2190 h2: 1574 h3: 4755 h4: 5310	h1: 2365 h2: 1749 h3: 5255 h4: 5810	h1: 2540 h2: 1924 h3: 5755 h4: 6310	h1: 2690 h2: 2074 h3: 6255 h4: 6810	h1: 2865 h2: 2249 h3: 6755 h4: 7310	h1: 3040 h2: 2424 h3: 7255 h4: 7810	h1: 3190 h2: 2574 h3: 7755 h4: 8310	h1: 3365 h2: 2749 h3: 8255 h4: 8810	h1: 3540 h2: 2924 h3: 8755 h4: 9310	h1: 3690 h2: 3074 h3: 9255 h4: 9810
Modell											
R14 HD – R20 HD	○	○	○	○	○	○	○	○	○	○	○
R20	○	○	○	○	○	○	○	○	○	○	○
R25	○	○	○	○	○	○	○	○	○	○	○
R20 W-1470 I 1670	○	○	○	○	○	○	○	○	○	○	○

Baureihe	1506										
Hub	**h3: 9755**	**h3: 10255**	**h3: 10755**	**h3: 11255**	**h3: 11755**	**h3: 12255**	**h3: 12755**	**h3: 13255**	**h3: 13755**	**h3: 14255**	**h3: 14955**
Abmessungen Hub	h1: 3865 h2: 3249 h3: 9755 h4: 10310	h1: 4090 h2: 3474 h3: 10255 h4: 10810	h1: 4265 h2: 3649 h3: 10755 h4: 11410	h1: 4440 h2: 3824 h3: 11255 h4: 11810	h1: 4615 h2: 3999 h3: 11755 h4: 12310	h1: 4765 h2: 4149 h3: 12255 h4: 12810	h1: 4940 h2: 4324 h3: 12755 h4: 13310	h1: 5115 h2: 4499 h3: 13255 h4: 13810	h1: 5265 h2: 4649 h3: 13755 h4: 14310	h1: 5440 h2: 4824 h3: 14255 h4: 14810	h1: 5665 h2: 5049 h3: 14955 h4: 15510
Modell											
R14 HD – R16 HD	○	○	○	○	–	–	–	–	–	–	–
R20	○	○	○	○	○	○	○	–	–	–	–
R20 HD	○	○	○	○	○	○	○	○	○	○	○
R20 W-1470 I 1670	○	○	○	○	○	○	○	–	–	–	–

○ Sonderausstattung – nicht verfügbar

h1: Höhe Hubgerüst eingefahren **h2:** Freihub **h3:** Hub **h4:** Höhe Hubgerüst ausgefahren

SERIENAUSSTATTUNG/SONDERAUSSTATTUNG

	Modell/Ausstattung	R14 N	R16 N	R20 N	R14	R14 HD	R16
Sicherheit	Linde Curve Assist	●	●	●	●	●	●
	Elektrischer und hydraulischer Überlastungsschutz	●	●	●	●	●	●
	Sitzkontaktschalter	●	●	●	●	●	●
	Überwachung Batterieverriegelung	●	●	●	●	●	●
	Polycarbonat-Schutzscheibe zwischen Konsole und Mast	●	●	●	●	●	●
	Hubhöhenabhängige Fahrgeschwindigkeitsreduktion	●	●	●	●	●	●
	Endlagendämpfung bei Mastvorschub und maximaler Hubhöhe	●	●	●	●	●	●
Service	Gekapselter und wartungsfreier 6,5-kW-Wechselstromfahrmotor und 14-kW-Hubmotor	●	●	●	●	●	●
Digitalisierung	Umfassende digitale Instrumentenanzeige	●	●	●	●	●	●
	Linde Connect Fleet Management	○	○	○	○	○	○
	Halterung für Funkdatenterminal	○	○	○	○	○	○
Bedienung/ Lasthandhabung	Linde Digital Control System (LDC)	●	●	●	●	●	●
	Rheologische 180° elektrische Lenkung mit einstellbarem Lenkwiderstand	●	●	●	●	●	●
	Einzelhebelbedienung	○	○	○	○	○	○
	Multifunktionshebel	○	○	○	○	○	○
	Hubhöhenanzeige oberhalb des Freihubs	●	●	●	●	●	●
	Lastgewichtanzeige	○	○	○	○	○	○
	Hubhöhenvorwahl	○	○	○	○	○	○
	Regalanfahrschutzsensor	○	○	○	○	○	○
Umgebung	Höhenverstellbare Armlehne	○	○	○	○	○	○
	Ausführungen mit modularer Wetterkabine	–	–	–	○	○	○
	Kühlhauskabine	–	–	–	○	○	○
	Kühlhausausführung für Temperaturen bis -30 °C	○	○	○	○	○	○
Elektronik	Elektrische Hupe und Not-Aus-Schalter	●	●	●	●	●	●
	Batterie und Ladegerät von Linde	○	○	○	○	○	○
	Linde Li-ION-Fahrzeuglösung und Li-IONEN-Batterien	○	○	○	○	○	○
	Vision System durch Kombination von Mast- und Dachkamera	○	○	○	○	○	○
Fahrerarbeitsplatz	Voll verstellbarer luftgefederter Sitz	●	●	●	●	●	●
	Linde Doppelpedal	●	●	●	●	●	●
	Abgekoppelte Fahrerkabine	●	●	●	●	●	●
	Integrierte und verstellbare Bedienkonsole	●	●	●	●	●	●
	Einpedalsteuerung	○	○	○	○	○	○
	Sitzheizung	○	○	○	○	○	○
	Panzerglasdach für beste Sicht	○	○	○	○	○	○
	Windschutztür	–	–	–	○	○	○
Mast	Neigbarer Gabelträger und integrierte Seitenschieber	●	●	●	●	●	●
	Torsionsbeständig montierter Triplex-Mast	○	○	○	○	○	○
	Am Mast befestigtes Kamerasystem	○	○	○	○	○	○
	Linde Dynamic Mast Control (DMC) mit Electric Reach (ER)	–	–	–	○	○	○
Zubehör/ Gabelzinken	Zentrierung des Seitenschiebers	○	○	○	○	○	○
	Horizontale Gabelzinkennivellierung	○	○	○	○	○	○
	Grüne Sichtfasen	○	○	○	○	○	○
	Zusätzlicher Hydraulikkreislauf für Anbaugeräte	○	○	○	○	○	○
Achsen und Bereifung	Antriebs- und Lasträder aus Polyurethan	●	●	●	●	●	●
	Lastradschutz	○	○	○	○	○	○
	Seitliche Führungsräder	○	○	○	○	○	○
Antriebs und Bremssystem	Vier unabhängige Bremssysteme: Regenerative- und Gegenstrombremse, Haltebremsensteuerung mit automatischer Feststellbremse und Allradbremssystem	●	●	●	●	●	●
Beleuchtung	2 VertiLights am Mast	○	○	○	○	○	○
	LED-Arbeitsbeleuchtung am Fahrerschutzdach	○	○	○	○	○	○
	Rotierende / blinkende Arbeitsleuchte	○	○	○	○	○	○
	Blue Spot™ / TruckSpot	○	○	○	○	○	○
	Rote Warnlinien	○	○	○	○	○	○

● Serienausstattung ○ Sonderausstattung – nicht verfügbar

Weitere Optionen finden Sie in der Preisliste oder auf Anfrage

SERIENAUSSTATTUNG/SONDERAUSSTATTUNG

	Modell/Ausstattung	R16 HD	R20	R20 HD	R25	R20 W-1470	R20 W-1670
Sicherheit	Linde Curve Assist	●	●	●	●	●	●
	Elektrischer und hydraulischer Überlastungsschutz	●	●	●	●	●	●
	Sitzkontaktschalter	●	●	●	●	●	●
	Überwachung Batterieverriegelung	●	●	●	●	●	●
	Polycarbonat-Schutzscheibe zwischen Konsole und Mast	●	●	●	●	●	●
	Hubhöhenabhängige Fahrgeschwindigkeitsreduktion	●	●	●	●	●	●
	Endlagendämpfung bei Mastvorschub und maximaler Hubhöhe	●	●	●	●	●	●
Service	Gekapselter und wartungsfreier 6,5-kW-Wechselstromfahrmotor und 14-kW-Hubmotor	●	●	●	●	●	●
Digitalisierung	Umfassende digitale Instrumentenanzeige	●	●	●	●	●	●
	Linde Connect Fleet Management	○	○	○	○	○	○
	Halterung für Funkdatenterminal	○	○	○	○	○	○
Bedienung/ Lasthandhabung	Linde Digital Control System (LDC)	●	●	●	●	●	●
	Rheologische 180° elektrische Lenkung mit einstellbarem Lenkwiderstand	●	●	●	●	●	●
	Einzelhebelbedienung	○	○	○	○	○	○
	Multifunktionshebel	○	○	○	○	○	○
	Hubhöhenanzeige oberhalb des Freihubs	●	●	●	●	●	●
	Lastgewichtanzeige	○	○	○	○	○	○
	Hubhöhenvorwahl	○	○	○	○	○	○
	Regalanfahrschutzsensor	○	○	○	○	○	○
Umgebung	Höhenverstellbare Armlehne	○	○	○	○	○	○
	Ausführungen mit modularer Wetterkabine	○	○	○	○	○	○
	Kühlhauskabine	○	○	○	○	○	○
	Kühlhausausführung für Temperaturen bis -30 °C	○	○	○	○	○	○
Elektronik	Elektrische Hupe und Not-Aus-Schalter	●	●	●	●	●	●
	Batterie und Ladegerät von Linde	○	○	○	○	○	○
	Linde Li-ION-Fahrzeuglösung und Li-IONEN-Batterien	○	○	○	○	○	○
	Vision System durch Kombination von Mast- und Dachkamera	○	○	○	○	○	○
Fahrerarbeitsplatz	Voll verstellbarer luftgefederter Sitz	●	●	●	●	●	●
	Linde Doppelpedal	●	●	●	●	●	●
	Abgekoppelte Fahrerkabine	●	●	●	●	●	●
	Integrierte und verstellbare Bedienkonsole	●	●	●	●	●	●
	Einpedalsteuerung	○	○	○	○	○	○
	Sitzheizung	○	○	○	○	○	○
	Panzerglasdach für beste Sicht	○	○	○	○	○	○
	Windschutztür	○	○	○	○	○	○
Mast	Neigbarer Gabelträger und integrierte Seitenschieber	●	●	●	●	●	●
	Torsionsbeständig montierter Triplex-Mast	○	○	○	○	○	○
	Am Mast befestigtes Kamerasystem	○	○	○	○	○	○
	Linde Dynamic Mast Control (DMC) mit Electric Reach (ER)	○	○	○	–	–	–
Zubehör/ Gabelzinken	Zentrierung des Seitenschiebers	○	○	○	○	○	○
	Horizontale Gabelzinkennivellierung	○	○	○	○	○	○
	Grüne Sichtfasen	○	○	○	○	○	○
	Zusätzlicher Hydraulikkreislauf für Anbaugeräte	○	○	○	○	○	○
Achsen und Bereifung	Antriebs- und Lasträder aus Polyurethan	●	●	●	●	●	●
	Lastradschutz	○	○	○	○	○	○
	Seitliche Führungsräder	○	○	○	○	○	○
Antriebs und Brems-system	Vier unabhängige Bremssysteme: Regenerative- und Gegenstrombremse, Haltebremsensteuerung mit automatischer Feststellbremse und Allradbremssystem	●	●	●	●	●	●
Beleuchtung	2 VertiLights am Mast	○	○	○	○	○	○
	LED-Arbeitsbeleuchtung am Fahrerschutzdach	○	○	○	○	○	○
	Rotierende / blinkende Arbeitsleuchte	○	○	○	○	○	○
	Blue Spot™ / TruckSpot	○	○	○	○	○	○
	Rote Warnlinien	○	○	○	○	○	○

● Serienausstattung ○ Sonderausstattung – nicht verfügbar

Weitere Optionen finden Sie in der Preisliste oder auf Anfrage

CHARACTERISTICS

Ergonomieausstattung standardmäßig

Ergonomie

→ Maximaler Bedienkomfort dank Linde Load Control und gepolsteter Armlehne auf Wunsch auch in Kombination mit Multifunktionshebel verfügbar
→ Durchdachtes Ergonomiekonzept für intuitives und ermüdungsfreies Arbeiten
→ Komponenten und Bedienelemente sind unabhängig einstellbar
→ Das schwingungsentkoppelte Chassis und der luftgefederte Sitz bieten dem Fahrer maximalen Komfort auch bei unebenen Böden
→ Effiziente und bequeme Bedienung mit intuitiven Bedienelementen und niedriger Zugangshöhe

Multifunktionshebel

Handling

→ Präzise Lasthandhabung dank Multifunktionshebel oder Linde Load Control
→ Kraftvolle Antriebs- und Hubmotoren für hohen Lastdurchsatz
→ Geschmeidige und präzise Steuerung des Fahrantriebs und der Hydraulikfunktionen mit dem Linde Digital Control System
→ Hervorragende Manövrierfähigkeit auf engem Raum und in der Höhe dank kurzem Radstand und Doppelpedalsystem

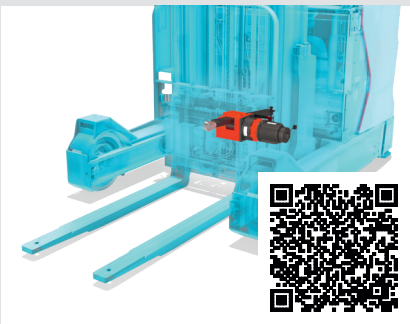

Einzigartiges ER- und DMC-System

Sicherheit

→ Linde Dynamic Mast Control mit Electrical Reach für den automatischen Ausgleich der Mastschwingungen und statischer Mastdurchbiegung
→ Sichere Lasthandhabung in der Höhe dank torsionsbeständiger Triplex-Masten
→ Überwachungssystem zum Anhalten des Fahrzeugs bei Ausfall des Fahrantriebs, der Steuerung oder der Hubfunktion und automatisches Bremsen, wenn der Fahrer die Kabine verlässt
→ Sichere Kurvenfahrt mit Linde Curve Assist
→ Alles im Blick mit dem für optimale Sicht ausgelegten Heavy-Duty Mast
→ Überwachung der Batterieverriegelung

Innovativer Rack Protection Sensor

Produktivität

→ Der Linde Rack Protection Sensor (RPS) schützt Regalanlagen vor Anfahrschäden durch Schubmaststapler
→ Bei Erkennung von Hindernissen proportionale und damit ruckfreie Abbremsung des Fahrzeugs inklusive akustischer Warnung
→ Automatische Aktivierung der Abstandsmessung erst bei typischen Rangiergeschwindigkeiten unter 5 km/h; darüber bleibt das System inaktiv
→ Dank speziellem Polarisationslicht zuverlässige Funktion selbst bei schwierigen Sichtverhältnissen oder im Außenbereich

Präsentiert von:

Änderungen im Sinne des Fortschritts vorbehalten. Abbildungen und technische Angaben können Zusatzoptionen enthalten und sind für die Ausführung unverbindlich. Alle Maßangaben unterliegen den üblichen Toleranzen.

Linde Material Handling

Linde Material Handling GmbH
Carl-von-Linde-Platz | 63743 Aschaffenburg | Deutschland
Phone + 49 6021 99 0 | Fax + 49 6021 99 1570
www.linde-mh.com | info@linde-mh.com

Gedruckt in Deutschland | TB_R14_R25_1120_dt_B_0623